Общая информация

! Чтобы правильно пользоваться часами внимательно ознакомьтесь с этой инструкцией.

! Держите ее под рукой, чтобы в любой момент Вы могли обратиться к изложенным в ней правилам эксплуатации.

Батарея:

В приобретенных Вами кварцевых часах находится батарея, установленная заводом-изготовителем для тестовых испытаний, поэтому срок службы этой батареи по сравнению со стандартной, вероятно будет сокращен. При первых признаках недостаточного питания (при замедлении отсчета времени) необходимо заменить батарею в гарантийном сервисном центре. Замена батареи производится за счет клиента.

Защита от воды:

! Избегайте нажимания кнопок часов (например хронограф) и не выдвигайте заводную головку под водой и когда часы мокрые. Это может привести к попаданию влаги внутрь часов и порче механизма.

Уход за часами:

• Никогда не пытайтесь вскрывать корпус и снимать заднюю крышку.

Маркировка корпуса	Брызги, дождь и т.п.	Мытье рук, машины и т.п.	Плаванье, ныряние	Подводное плаванье
Water resistant	+	–	–	–
30м/3атм	+	–	–	–
50м/5атм	+	+	–	–
100м/10атм	+	+	+	–
200м/20атм	+	+	+	+

• Не используйте часы в условиях, оказывающих на них разрушающее воздействие (ударные и вибрационные нагрузки, предельно высокие или низкие температуры и т.п.)

• Избегайте грубого обращения с часами и не допускайте их падения.

• Не застегивайте ремешок слишком сильно. Между вашим запястьем и ремешком должен проходить мизинец.

• Для очистки часов и ремешка используйте сухую мягкую ткань, либо мягкую ткань, смоченную в водном растворе мягкого нейтрального моющего средства. Никогда не используйте для этого легко испаряющиеся средства, (такие как бензин, растворители, распыляющиеся чистящие средства и т.п.).

• Когда Вы не пользуетесь часами, храните их в сухом месте.

• Избегайте попадания на часы бензина, чистящих растворителей, аэрозолей из распылителей, клеящих веществ, краски и т.п. Химические реакции, вызываемые этими материалами, приводят к повреждению полировки корпуса и разъеданию покрытия ремешка.

• В ходе эксплуатации допускается естественное стирание покрытия корпуса и браслета часов.

• Регулярное попадание на кожаный или пластмассовый ремешок пота или влаги, а также длительный контакт с сухим горячим воздухом, может привести к повреждению, разрыву или растрескиванию ремешка. Для того чтобы обеспечить длительный срок службы ремешка, осуществляйте регулярный уход за ним, соблюдая вышеперечисленные условия.

Длительное облучение прямым солнечным светом может привести к постепенному исчезновению флуоресцентной окраски (для часов с флуоресцентными частями корпуса).

! Не переводите стрелки часов с календарем примерно с 21 до 03 часов ночи. В это время происходит зацепление часовых колес для смены даты, дня недели и т.д.

ВНИМАНИЕ!

Корпуса, крепления и браслеты часов марки Swiss Military Hanowa изготовлены из высококачественной стали 316L и соответствуют Европейским нормам безопасности, что означает возможность наличия остаточных следов никеля, т.к. он является одним из составных элементов стали. Обычно такое ничтожное количество никеля не вызывает никаких последствий, однако у людей с аллергическими реакциями возможны раздражения и другие аллергические реакции на коже в местах соприкосновения с металлом. В связи с этим для людей с аллергическими реакциями рекомендуется приобретать часы изготовленные из титана или искусственных материалов.

Инструкция для кварцевых трехстрелочных часов

Механизмы: Ronda 505, Ronda 515

Часы предназначены для определения времени с точностью до секунды и даты (если предусмотрено)

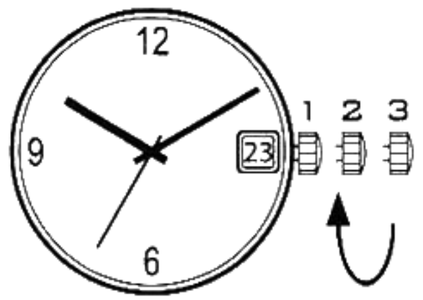

1. Основное положение заводной головки.
2. Положение заводной головки для смены даты (по часово стрелке).
3. Положение заводной головки для смены времени. В этом положении часы не идут.

Используемая батарейка: №371.
Спецификация механизмов:
Калибр: 505 или 515.
Размер механизма:
$10^1/_2$''' для 505; $11^1/_2$''' для 515
Срок службы батарейки (теоретический): 45 месяцев.
Вольтаж батарейки: 1.5 V.
Рабочая температура: 0 - 50 °C.
Точность хода (T=25°C)-10/ +20 сек/месяц.
Защита от магнитных полей: 18,8 Oe .
Защита от ударов: NIHS 91-10.
Функции механизмов: 3 стрелки; дата.

Инструкция для хронографов Ronda

Механизмы: Ronda 5030, Ronda 5040.

Отличие механизмов Ronda 5030 от Ronda 5040. Хронограф Ronda 5030 способен измерять отрезки времени до 12 часов с точностью до одной целой секунды. Хронограф Ronda 5040 способен измерять отрезки времени до 10 часов и с точностью до 1/10 секунды (если измерение длится не более 30 минут).

Ronda 5030

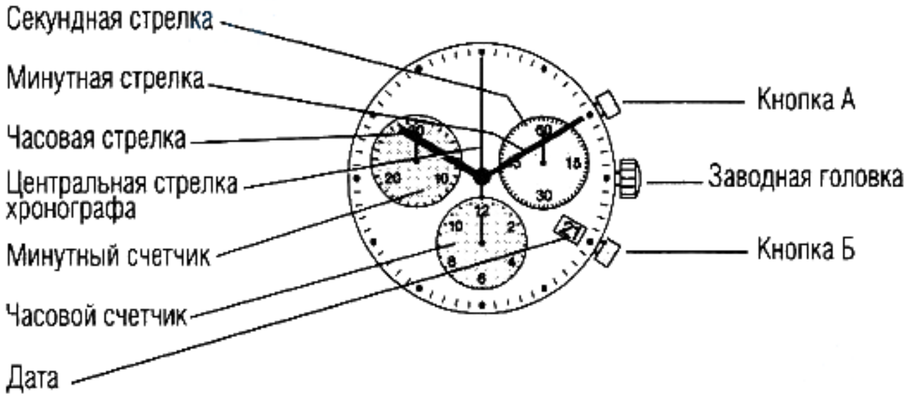

Ronda 5040

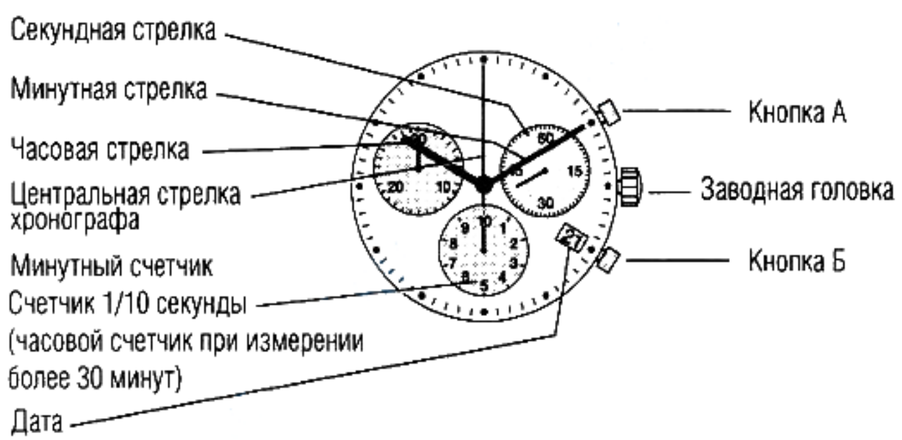

Установка времени

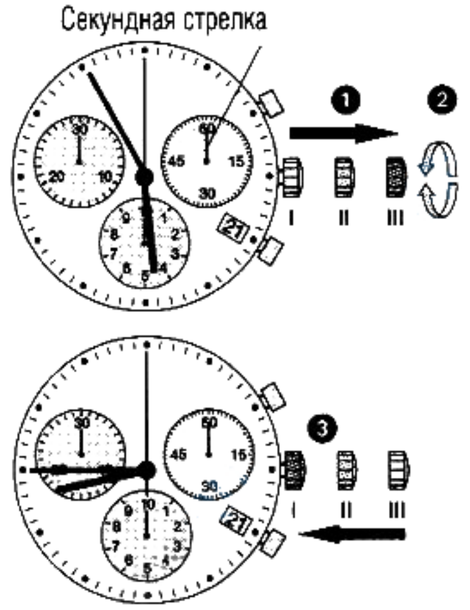

Вытяните головку в положение III и поворачивайте ее по или против часовой стрелки, чтобы установить точное время.

Чтобы синхронизировать маленькую секундную стрелку, находящуюся у отметки 2 часа, с сигналом точного времени (радио/ТВ/Интернет), вытяните заводную головку до второй метки в момент её прохождения через отметку 12 часов; стрелка остановится. Как только прозвучит сигнал точного времени, верните головку в положение I (и завинтите ее, если Ваша модель снабжена завинчивающейся головкой).

Быстрая установка даты

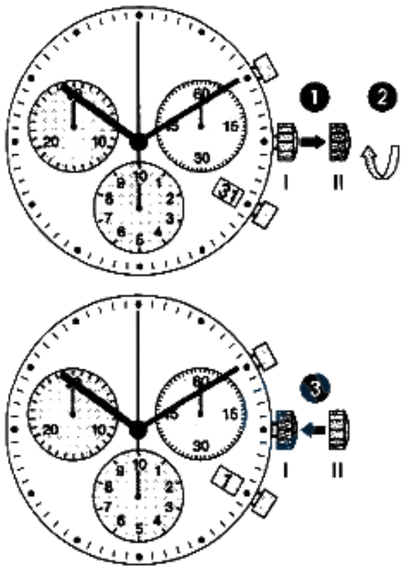

Вытяните головку в положение II и поворачивайте ее по часовой стрелке, чтобы установить требуемую дату. Ручная коррекция с 28-го (февраль) или 30-го числа на 1-ое требуется во всех моделях. Для корректной автоматической смены даты рекомендуется при установке часов выставить дату вчерашнего дня, затем стрелками (см. раздел Установка времени) перевести часы вперед так, что бы сменилась дата и установить точное время в соответствии с временем суток (если вы переводите дату после полудня, то проверните стрелки на 12 часов вперед после того как сменится дата).

Работа хронографа

Простой хронометраж

Функция простого хронометража позволяет измерить продолжительность отдельного события.

1. ПУСК
2. СТОП

Считывание времени (см. рисунок)

- 5 минут,
- 57 секунд,
- 7/10 секунды

3. Обнуление показаний

Внимание! Перед каждым измерением стрелки хронографа должны быть установлены в исходное положение. При необходимости см. раздел “ОБНУЛЕНИЕ СЧЕТЧИКОВ ХРОНОГРАФА”.

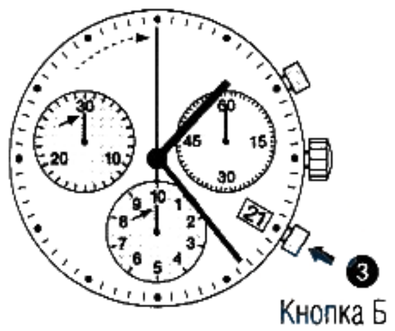

Примечание: все функции хронографа доступны, когда головка находится в положении I.

Функция СЛОЖИТЬ

Функция СЛОЖИТЬ позволяет суммировать продолжительность последовательных событий без промежуточного обнуления. Продолжительность нового отрезка прибавляется к продолжительности предыдущего.

1. ПУСК
2. ОСТАНОВКА (Считывание)
3. ПОВТОРНЫЙ ПУСК
4. ОСТАНОВКА (Считывание)
5. Обнуление счетчиков хронографа

Функция РАЗДЕЛИТЬ

Функция РАЗДЕЛИТЬ позволяет останавливать стрелки для считывания промежуточного времени, в то время как отсчет времени продолжается. При повторном запуске стрелки «наверстывают» истекшее время.

1. ПУСК
2. РАЗДЕЛИТЬ 1

Считывание времени 1

3. ПОВТОРНЫЙ ПУСК (наверстывание)
4. РАЗДЕЛИТЬ 2

Считывание времени 2

5. Обнуление счетчиков хронографа

Обнуление счетчиков хронографа

Для выставления секундомера нужно открыть заводную головку до конца (III) и нажимая на верхнюю и нижнюю кнопки одновременно 2 сек. дождаться полного оборота центральной стрелки.

Затем нажимая кнопку А (коротко для одного движения стрелки или удерживая её для постоянного) установите центральную секундную стрелку в нулевое положение.

Переключение на другую стрелку происходит после нажатия на кнопку Б.

Установка остальных стрелок хронографа происходит аналогично центральной секундной стрелки. Для выхода из режима установки задвиньте заводную головку обратно(L).

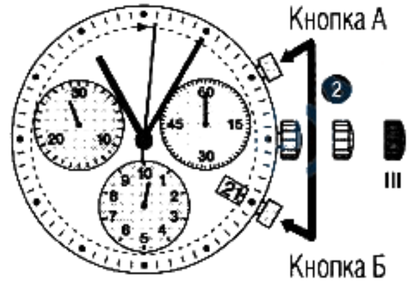

Используемая батарейка:
№395 (SR 927 SW)
Спецификация механизмов:
Калибр: 5030.D или 5040.D
Размер механизма: 12 '''
Срок службы батарейки (теоретический):
54 месяца.
Вольтаж батарейки: 1.5 V
Рабочая температура: 0 - 50 °C
Точность хода (T=25°C) -10/ +20 sec/month
Защита от магнитных полей: 18,8 Oe
Защита от ударов: NIHS 91-10

Функции механизмов:

Ronda 5030	Ronda 5040
Хронограф	
30-ти минутный счетчик	
3 дополнительных циферблата	
Маленькая секундная стрелка	
Дата	
Функции хронографа сложить и разделить	
Центральная секундная стрелка (1/1 сек)	
12-ти часовой счетчик	10-ти часовой счетчик (точность до 1/10 сек. при измерении до 30 минут)

Инструкция для хронографов ISA

Механизмы: ISA 8172, ISA 8174

Отличие механизмов ISA 8172 и ISA 8174. Оба хронографа способны измерять отрезки времени до 30 минут с точностью до 1/5 секунды. Механизм ISA 8174 имеет функцию будильника. У механизма ISA 8172 эта функция отсутствует.

ISA 8172

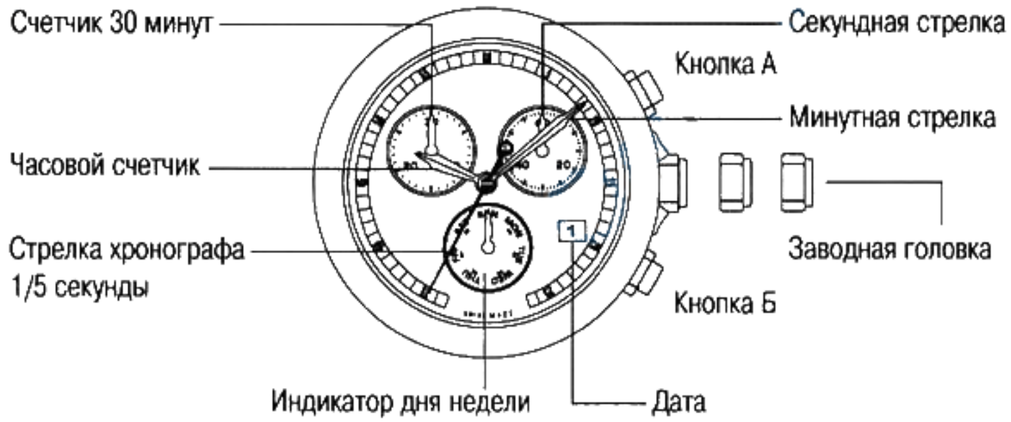

ISA 8174

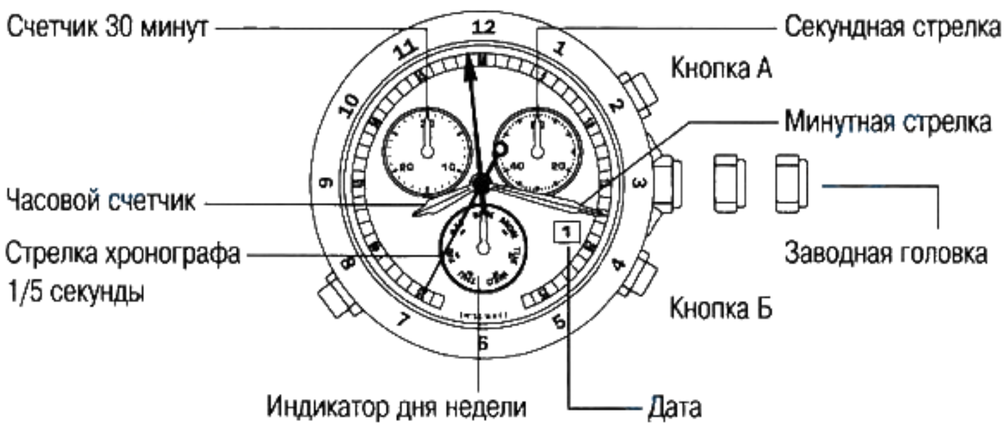

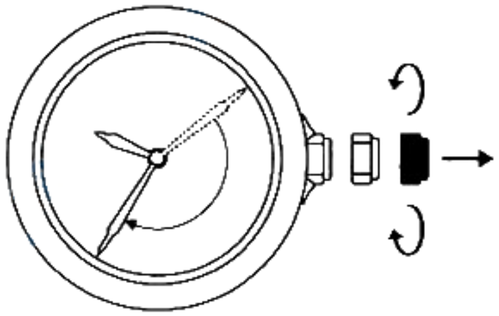

Установка времени

Вытяните головку в крайнее положение и поворачивайте ее по или против часовой стрелки, чтобы установить точное время. Чтобы синхронизировать маленькую секундную стрелку, находящуюся у отметки 2 часа, с сигналом точного времени (радио/ТВ/Интернет), вытяните заводную головку до второй метки в момент её прохождения через отметку 12 часов; стрелка остановится.
Как только прозвучит сигнал точного времени, верните головку в положение I (и завинтите ее, если Ваша модель снабжена завинчивающейся головкой).

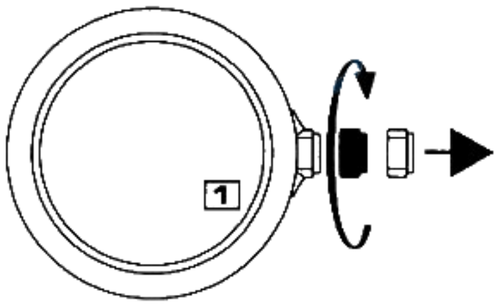

Быстрая установка даты

Вытяните головку в положение II и поворачивайте ее по часовой стрелке, чтобы установить требуемую дату. Ручная коррекция с 28-го (февраль) или 30-го числа на 1-ое требуется во всех моделях. Для корректной автоматической смены даты рекомендуется при установке часов выставить дату вчерашнего дня, затем стрелками (см. раздел Установка времени) перевести часы вперед так, что бы сменилась дата и установить точное время в соответствии с временем суток (если вы переводите дату после полудня, то проверните стрелки на 12 часов вперед после того как сменится дата).

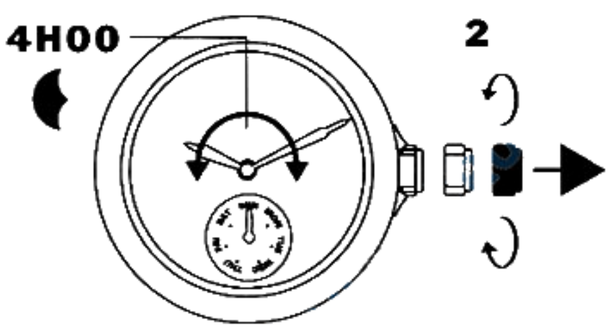

Дни недели

Дни недели переставляются путём вращения стрелок часов, после прохождения суток. Вытяните колёсико до второго щелчка, и вращайте стрелки до тех пор, пока не установите нужный день недели. Сначала установите день недели, затем время, а потом дату! Обратите внимание, что представление на циферблате дня недели выполнено на английском языке:
Понедельник - MON
Вторник - TUE
Среда - WED
Четверг - THU
Пятница - FRI
Суббота - SAT
Воскресенье - SUN

Работа хронографа

Простой хронометраж

Функция простого хронометража позволяет измерить продолжительность отдельного события.
A – ПУСК
A – СТОП

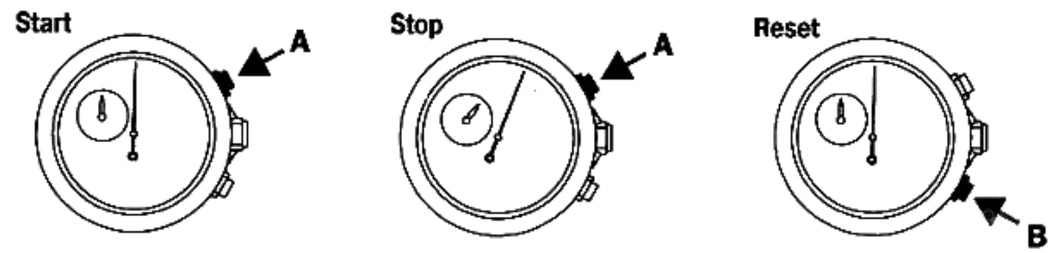

B - Обнуление показаний

Внимание! Перед каждым измерением стрелки хронографа должны быть установлены в исходное положение. При необходимости см. раздел “ОБНУЛЕНИЕ СЧЕТЧИКОВ ХРОНОГРАФА”.
Примечание: все функции хронографа доступны, когда головка находится в положении L.

Функция РАЗДЕЛИТЬ

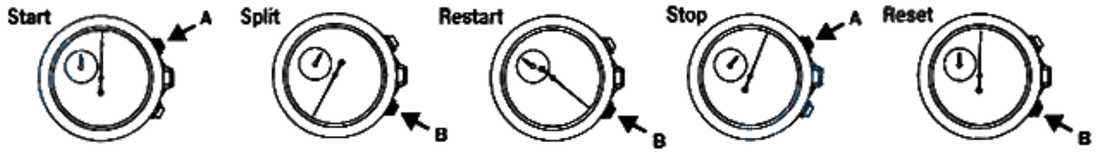

Функция РАЗДЕЛИТЬ позволяет останавливать стрелки для считывания промежуточного времени, в то время как отсчет времени продолжается. При повторном запуске стрелки «наверстывают» истекшее время.
A - ПУСК
B - РАЗДЕЛИТЬ 1
Считывание времени 1
B - ПОВТОРНЫЙ ПУСК (наверстывание)
A - РАЗДЕЛИТЬ 2
Считывание времени 2
B - Обнуление счетчиков хронографа

Установка будильника

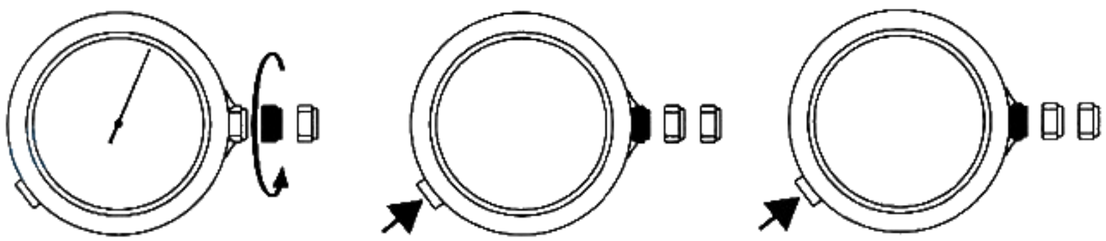

1. Вытяните колёсико до первого щелчка.
2. Установите время срабатывания будильника вращая заводную головку против часовой стрелки.
3. Поставте заводную головку в исходное положение.
4. Кнопкой с левой стороны часов активируйте функций будильника (2 звуковых сигнала) или отключите её (1 сигнал).

Обнуление счетчиков хронографа

Для выставления секундомера нужно открыть заводную головку до конца. Кнопкой B выставить в нулевое положение минутную стрелку хронографа. Кнопкой A выставить в нулевое положение секундную стрелку хронографа. Убрать заводную головку в исходное положение.
Используемая батарейка: № 395 (SR 57)

Спецификация механизмов:
Калибр: 8172/220 или 8174/220
Размер механизма: 11 '''
Срок службы батарейки (теоретический): 57 месяцев
Вольтаж батарейки: 1.55 V
Рабочая температура: 0 - 50 °C
Точность хода (T=25°C) -15/ +15 sec/month
Защита от магнитных полей: 18,8 Oe
Защита от ударов: NIHS 91-10

Функции механизмов:

ISA 8172	ISA 8174
Хронограф до 1/5 секунды	
День недели	
Дата	
Маленькая секундная стрелка	
Индикация низкого заряда батареи (секундная стрелка нчинает прыгать через 4 секунды за один шаг)	
3 дополнительных циферблата	
3 стрелки на оси	4 стрелки на оси
	будильник

Инструкция для часов с лунным календарем

Механизмы: Ronda 706

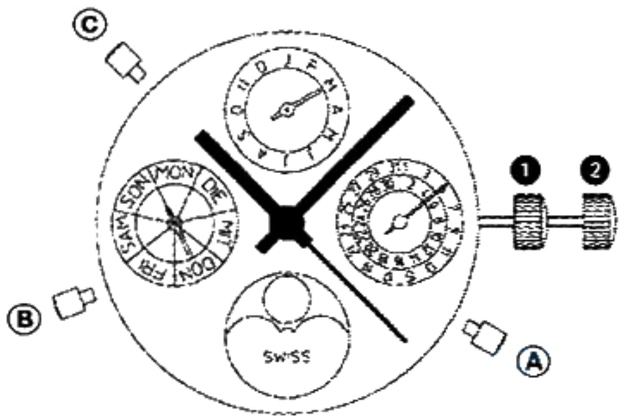

Установка функций часов с лунным календарем

Для корректного отображения всех показаний необходимо четко следовать алгоритму.

В первую очередь необходимо выставить фазу луны.

Выдвиньте заводную головку в положение 2 и вращайте стрелки до тех пор, пока в окошке с лунным календарем не появится полная луна. Затем проведите стрелки дальше так, чтобы они прошли отметку 6 часов утра.

Воспользовавшись приведенной таблицей выставьте дату последнего полнолуния утопленной кнопкой А.

Таблица дат полной луны

	2009	2010	2011	2012	2013
Янв.	11	30	19	09	27
Фев.	09	28	18	07	25
Мар.	11	30	19	08	27
Апр.	09	28	18	06	25
Май	09	28	17	06	25
Июнь	07	26	15	04	23
Июль	07	26	15	03	22
Авг.	06	24	13	02/31	21
Сен.	04	23	12	30	19
Окт.	04	23	12	29	19
Нояб.	02	21	10	28	17
Дек.	02/31	21	10	28	17

Затем вращайте стрелки до тех пор, пока не отобразится текущее число и установите точное время.

Верните заводную головку в исходное положение.

Кнопкой В выставьте день недели.

Ваши часы полностью настроены!

Используемая батарейка: №371

Спецификация механизма:

Калибр: 706.1

Размер механизма: 11 '''

Срок службы батарейки (теоретический): 60 месяцев

Вольтаж батарейки: 1.5 V

Рабочая температура: 0 - 50 °C

Точность хода (T=25°C) -10/ +20 sec/month

Защита от магнитных полей: 18,8 Oe

Защита от ударов: NIHS 91-10

Функции механизма:

Фазы луны, 3 стрелки, Дата, День недели

Инструкция для часов со вторым временным поясом

Механизмы: Ronda 6203

Установка времени

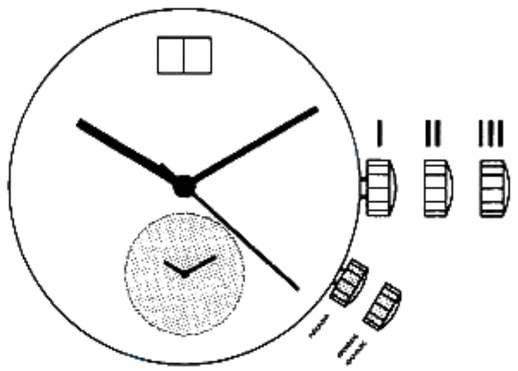

Вытяните головку в положение III и поворачивайте ее по или против часовой стрелки, чтобы установить точное время.

Чтобы синхронизировать маленькую секундную стрелку, находящуюся у отметки 2 часа, с сигналом точного времени (радио/ТВ/Интернет), вытяните заводную головку до второй метки в момент её прохождения через отметку 12 часов; стрелка остановится.

Как только прозвучит сигнал точного времени, верните головку в положение I (и завинтите ее, если Ваша модель снабжена завинчивающейся головкой).

Быстрая установка даты

Ваши часы обладают функцией «Большая Дата». Указатели цифр в окошке с датой в Вашей модели независимы друг от друга.

Для установки даты вытяните головку в положение II и поворачивайте ее против часовой стрелки, чтобы установить требуемую дату. Внимание! Требуется ручная коррекция с 28-го (февраль) или 30-го числа на 1-ое во всех моделях.

Для корректной автоматической смены даты рекомендуется при установке часов выставить дату вчерашнего дня, затем стрелками (см. раздел Установка времени) перевести часы вперед так, что бы сменилась дата и установить точное время в соответствии с временем суток (если вы переводите дату после полудня, то проверните стрелки на 12 часов вперед после того как сменится дата).

Установка второго часового пояса

Вытяните нижнюю заводную головку на один щелчок и установите требуемое время.

Используемая батарейка: №373
Спецификация механизма:
Калибр: 6203.B
Размер механизма: 11 '''
Срок службы батарейки (теоретический): 40 месяцев
Вольтаж батарейки: 1.5 V
Рабочая температура: 0 - 50 °C
Точность хода (T=25°C) -10/ +20 sec/month
Защита от магнитных полей: 18,8 Oe
Защита от ударов: NIHS 91-10
Функции механизма: 3 стрелки; Большая Дата с автоматической сменой с 31-го на 1-ое число; Второй часовой пояс

Инструкция для автоматических трехстрелочных часов

1. Секундная стрелка
2. Минутная стрелка
3. Часовая стрелка
4. Дата*
5. День недели*

* В зависимости от модели

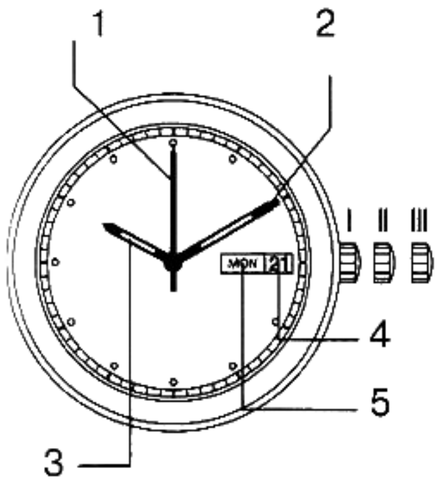

Установка времени

Вытяните головуку в положение III и поворачивайте ее по или против часовой стрелки,чтобы установить точное время.

Чтобы синхронизировать маленькую секундную стрелку, находящуюся у отметки 2 часа, с сигналом точного времени (радио/ТВ/Интернет), вытяните заводную головку до второй метки в момент её прохождения через отметку 12 часов; стрелка остановится.

Как только прозвучит сигнал точного времени, верните головку в положение I (и завинтите ее, если Ваша модель снабжена завинчивающейся головкой).

Быстрая установка даты

Выверните головку в положение II и поворачивайте ее по часовой стрелке, чтобы установить требуемую дату. Ручная коррекция с 28-го (февраль) или 30-го числа на 1-ое требуется во всех моделях. Для корректной автоматической смены даты рекомендуется при установке часов выставить дату вчерашнего дня, затем стрелками (см. раздел Установка времени) перевести часы вперед так, чтобы сменилась дата и установить точное время в соответствии с временем суток (если

вы переводите дату после полудня, то проверните стрелки на 12 часов вперед после того как сменится дата).
Автоматические часы SWISS MILITARY могут получать необходимую энергию для хода от колебаний, возникающих при естественных движениях Вашей руки. Точно так же Вы действуете, когда хотите подзавести часы.
Автоматические часы не нуждаются в батарейках. Запас хода в зависимости от модели составляет от 40 до 46 часов.

! Не переводите стрелки часов с календарем примерно с 21 до 03 часов ночи. В это время происходит зацепление часовых колес для смены даты, дня недели и т.д.